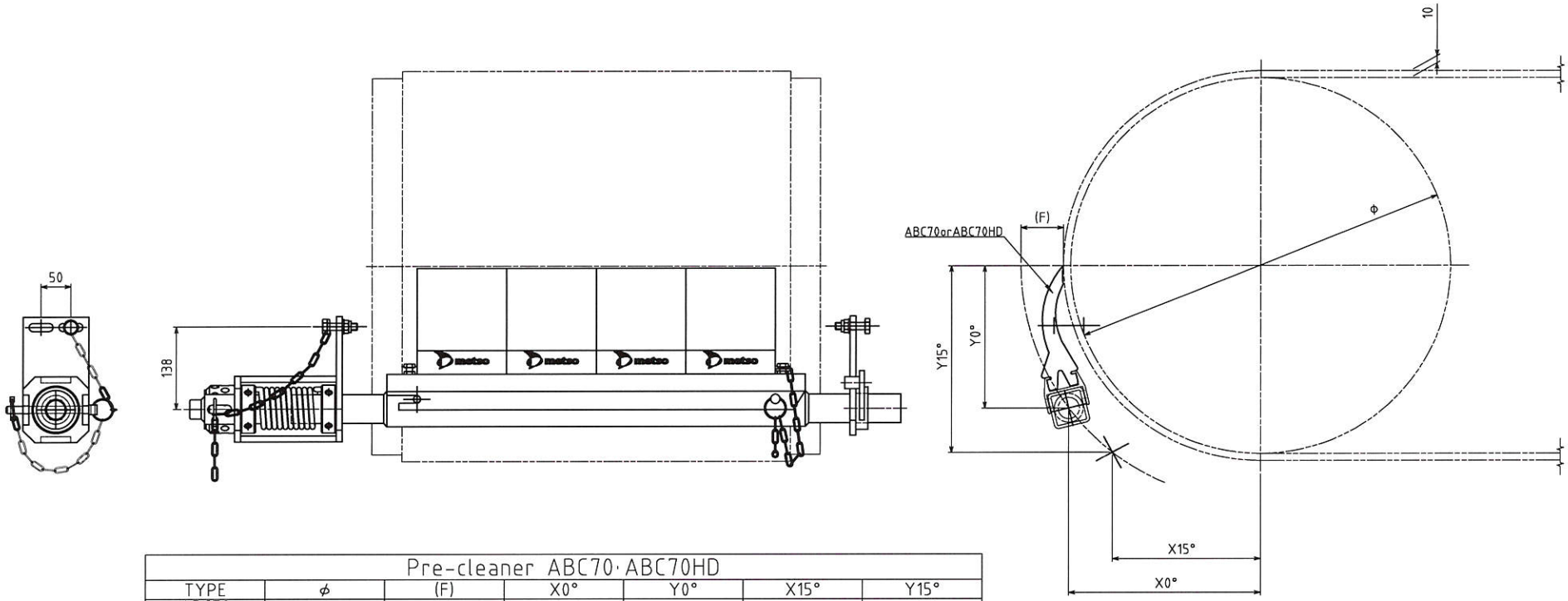

Pre-cleaner ABC70･ABC70HD						
TYPE	φ	(F)	X0°	Y0°	X15°	Y15°
ABC70	350	106	165	240	97	275
ABC70	400	99	195	240	126	282
ABC70	450	90	219	240	149	288
ABC70	500	85	248	240	177	296
ABC70	550	78	272	240	201	302
ABC70	600	73	298	240	226	309
ABC70	650	68	324	240	251	316
ABC70HD	600	124	300	314	209	381
ABC70HD	650	118	327	314	235	388
ABC70HD	700	113	354	314	261	395
ABC70HD	750	108	380	314	286	402
ABC70HD	800	104	407	314	312	409
ABC70HD	850	100	433	314	337	415
ABC70HD	900	96	459	314	362	422
ABC70HD	950	93	485	314	387	429
ABC70HD	1000	90	511	314	412	436
ABC70HD	1050	87	537	314	437	442
ABC70HD	1100	85	563	314	463	449
ABC70HD	1150	82	588	314	487	455
ABC70HD	1200	80	614	314	512	462
ABC70HD	1250	77	639	314	536	469
ABC70HD	1300	75	665	314	561	475
ABC70HD	1350	74	691	314	586	482
ABC70HD	1400	72	716	314	610	489

番号 No.	部品名 Name	材料 Material	数量 Quan.	記事 Descriptions

4			承認 Approved	
3			検定 Checked	
2			製図 Drawn	2008.06.20 清水
1			設計 Designed	
番号 No.	日付け Date	理由 Reason	サイン Sign	

改訂 Revisions

第三角法 3rd.Angle projection

尺度 Scale 1/5

ご注文先 Customer

図面名称 Drawing Name

ベルトクリーナー

取付位置詳細図

マクセルクレハ株式会社
Maxell Kureha Co., Ltd.

図面番号 Drawing No.

Z-0000-01

A2